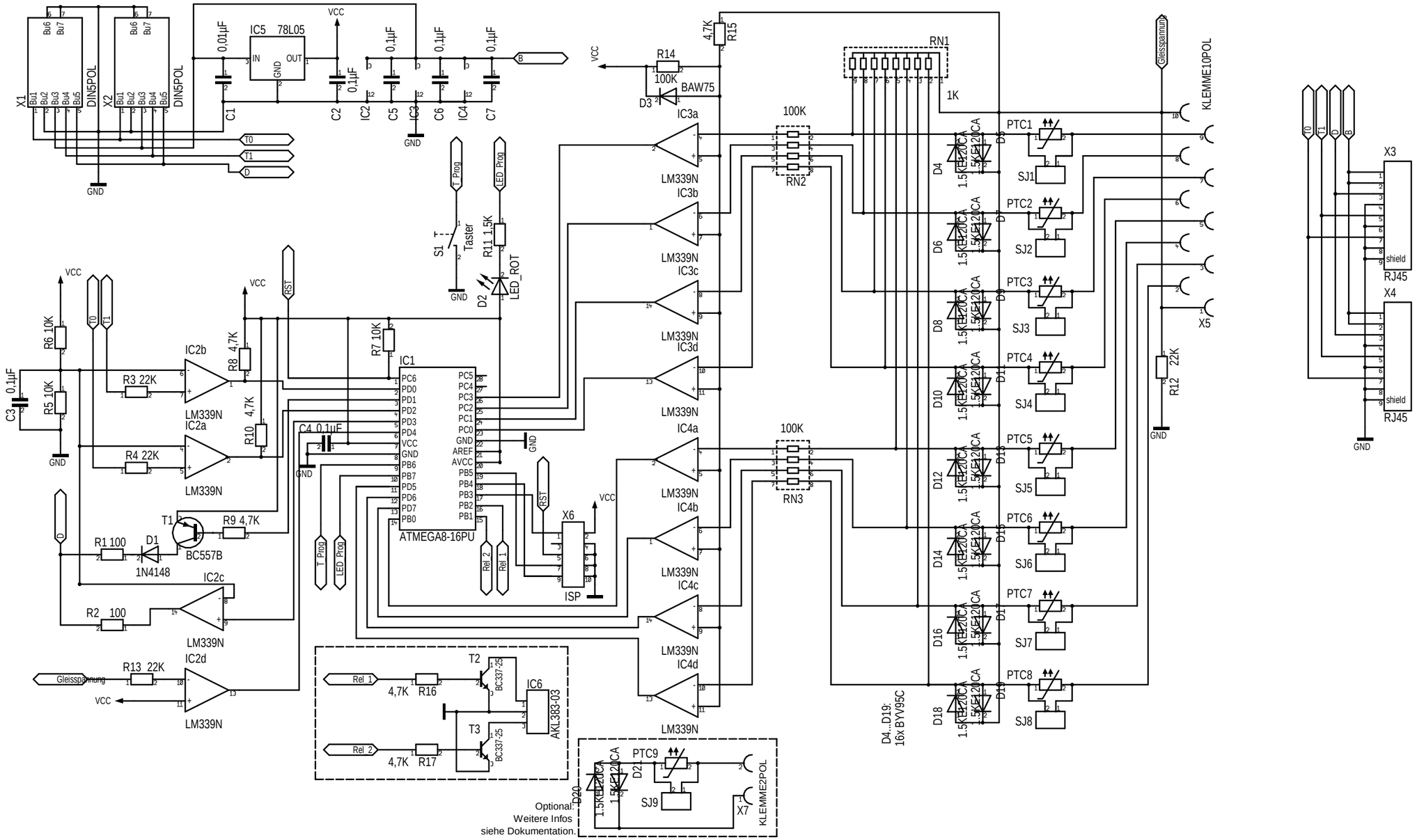

Autor: Norbert Martsch
Homepage: http://www.norbert-martsch.de
E-Mail: sx-elektronik@norbert-martsch.de

Haftung ausgeschlossen - Anwendung auf eigene Gefahr.

Maßstab 100,00%	Firma	Zeichner Martsch	Blatt 1 von 1
Änderung 30.06.15 08:21		Titel SX-Gleisbelegtmelder, 8-fach GBM-8-V2.0.0	
Ausgabe 30.06.15 08:23			
Datei GBM-8-V2_0_0.T3001		Projekt GBM-8	